Приводы мешалки TRD в соотв. с DIN

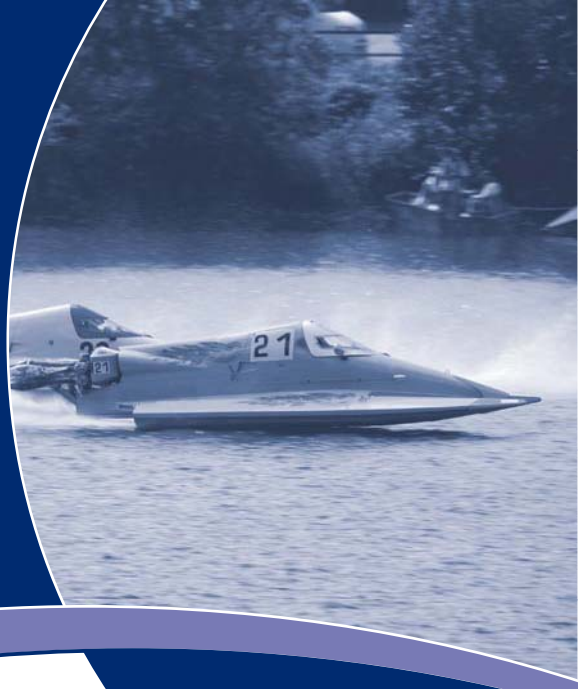

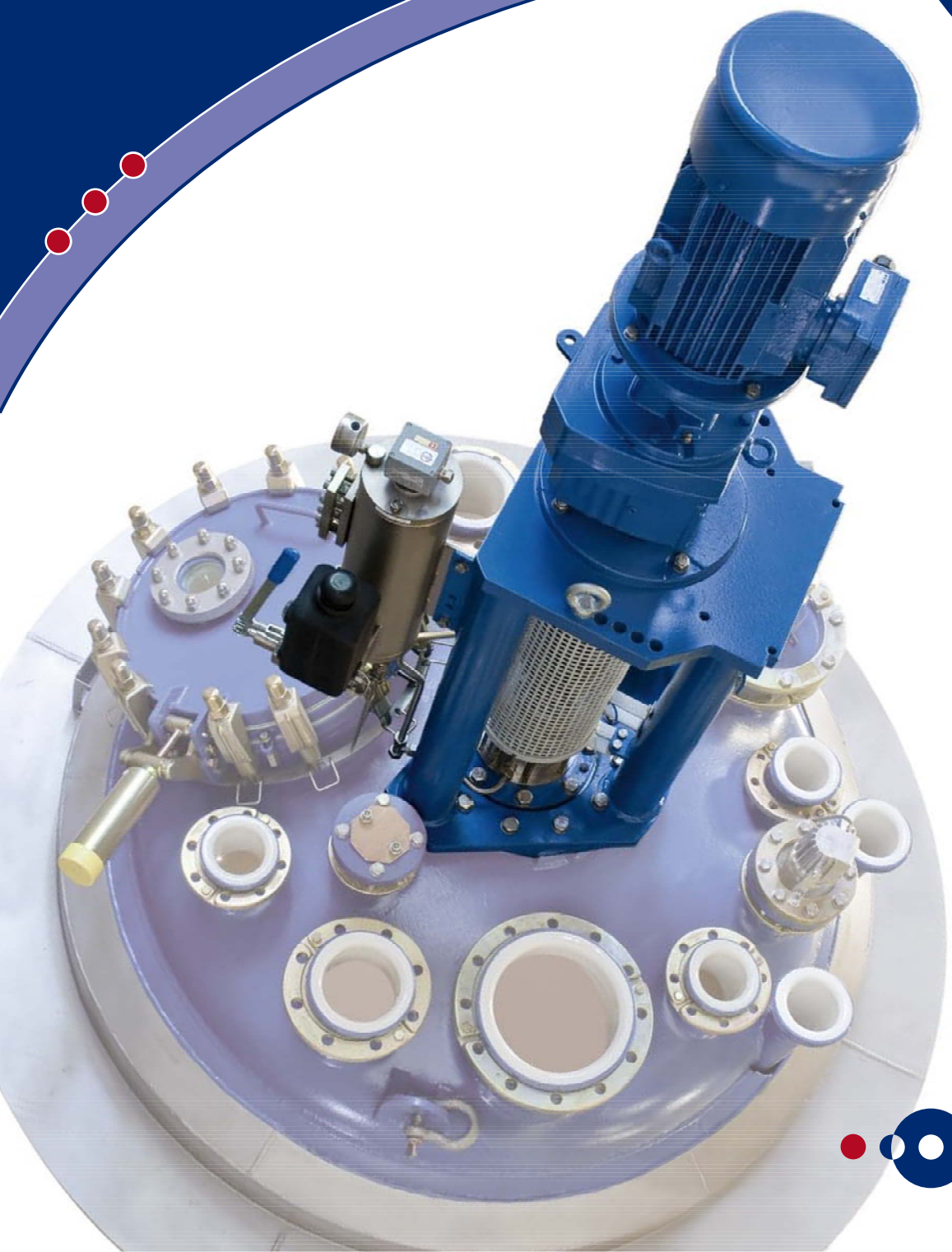

THALE

Приводы мешалки TRD в соотв. с DIN

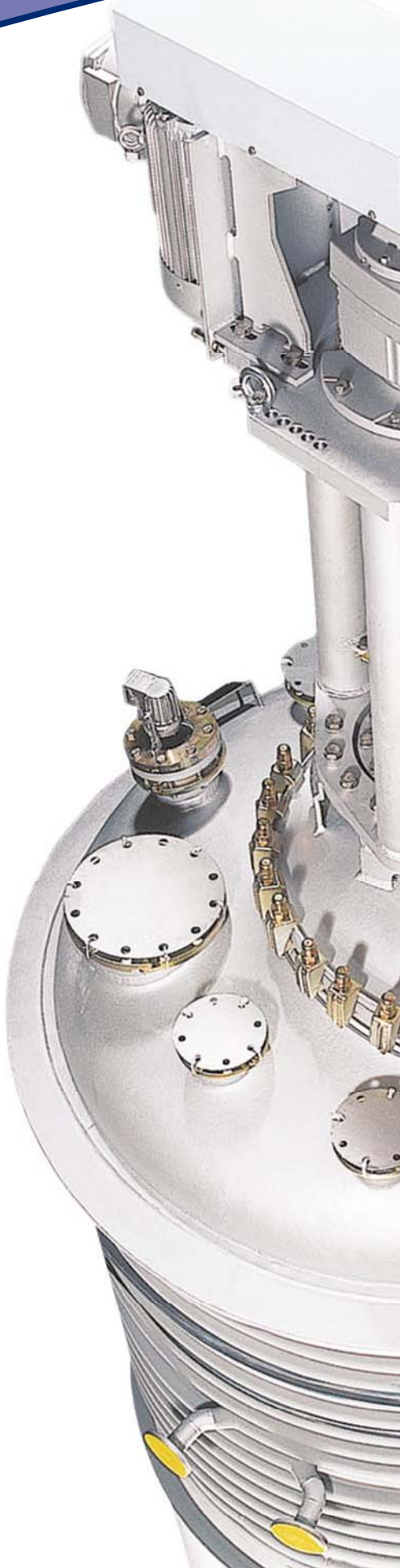

Приводы мешалки TRD сделаны в соотв. с DIN 28162, в следующих комбинациях они применимы для всех аппаратов с мешалкой в соотв. с DIN 28136:

материал	сталь эмалированная	нелегированная, нержавеющая сталь
фланец мешалки	DIN 28137 часть 2	DIN 28137 часть 1
вал мешалки	DIN 28159	DIN 28154
GLRD	DIN 28138 часть 2+3	DIN 28138 часть 1+3

Приводы мешалки для взрывоопасных зон выполнены в соотв. с директивой ЕС 94/9/EG (ATEX 95)

Блочная система

Приводы TRD сконструированы по блочному принципу, таким образом, возможны комбинации приводов в различных исполнениях с любым редуктором и расположением мотора (адаптер мотора, ремённый привод, конический привод, специальный привод на заказ).

Уплотнение вала/ система обеспечения

в комплекте с системой обеспечения используются плотные элементы в соотв. с DIN 28138:

- жидкостное контактное уплотнительное кольцо с термосифоном, при необходимости в корпусе контактного уплотнительного кольца можно установить циркуляционный насос и датчик температуры.
- контактное уплотнительное кольцо на газовой смазке с защитным газом
- GMP или стерильное контактное уплотнительное кольцо с вращающейся опорой для концевой части вала и штуцера мешалки во фланцевом исполнении.
- волновое монтажное уплотнение – без смазки, не требующий обслуживания блок без системы обеспечения с кольцевым уплотнением С-образного профиля из PTFE и защитной втулкой вала из карбида кремния.

Образец заказа

Обозначение привода мешалки стандарта DIN типоразмера 500 с мощностью двигателя 15 кВт, боковая установка контактного уплотнительного кольца и ременный привод «R» между электродвигателем и цилиндрическим редуктором: TRD 500/ 15 кВт – SR

Все приводы, начиная с типоразмера 250, оснащены опорой для мешалки, которая находится над фланцем мешалки, и при проведении монтажных работ мешалка устанавливается с внешней стороны реактора.

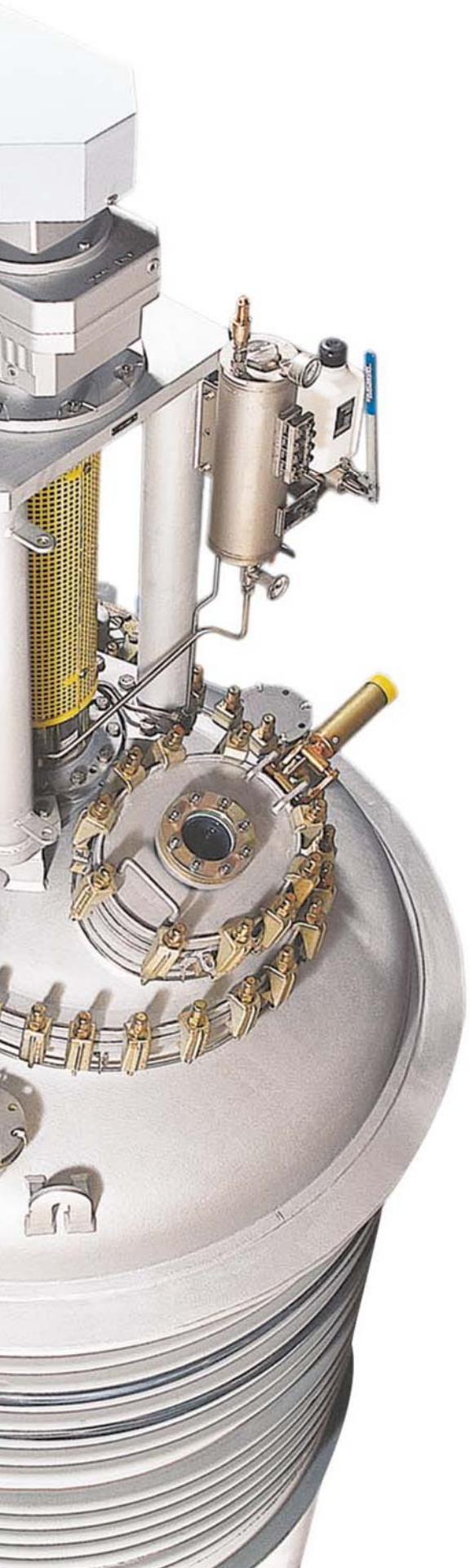

Компактная конструкция «K»
TRD 125K до 250K

Для маленьких аппаратов с мешалкой номинальным объемом до 1000 л используются компактные приводы с литой подставкой под привод, которая находится на кожухе, монтажное отверстие при этом закрывается защитной решеткой из перфорированной жести. Привод присоединяется с помощью промежуточного фланца; мешалка и вал привода соединяются с помощью продольно-свёртной муфты в соотв. с DIN 115.

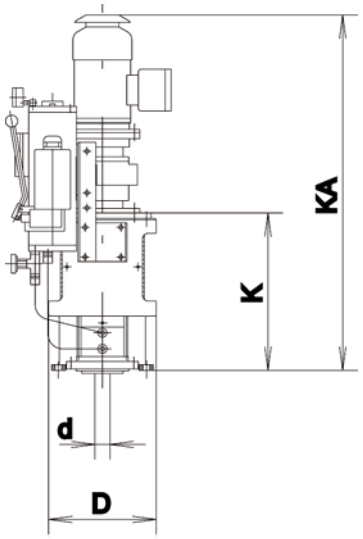

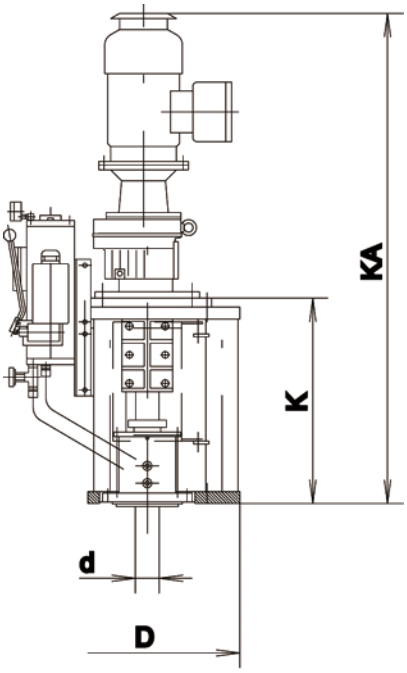

Компактная конструкция «K»
TRD 300K до 900K

Для аппаратов номинальным объемом от 1600 л используются компактные приводы с приварной опорой под привод в виде лап, которые кроме высокой стабильности обеспечивают ещё и удобство доступа для проведения монтажных работ. Мешалка и вал привода также соединяются с помощью продольно-свёртной муфты в соотв. с DIN 115. Вращающиеся детали закрываются с помощью защитной сетки из перфорированной жести. Демонтаж контактного уплотнительного кольца производится сверху, при этом промежуточный фланец с приводом необходимо отсоединить от опоры.

Боковая конструкция с контактным уплотнительным кольцом «S»
TRD 250S до 900S

Данное исполнение позволяет заменить контактное уплотнительное кольцо сбоку, при этом привод не надо демонтировать. Промежуток между мешалкой и валом привода в соотв. с DIN 28161, что позволяет монтаж блоков контактных уплотнительных колец в соотв. с DIN 28138. Оба конца вала соединяются с помощью специальной продольно-свёртной муфты THALE. Боковая конструкция поддерживается специальным устройством (см. инструкцию по установке).

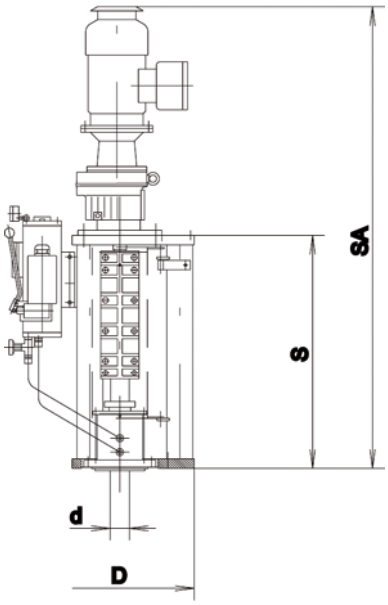

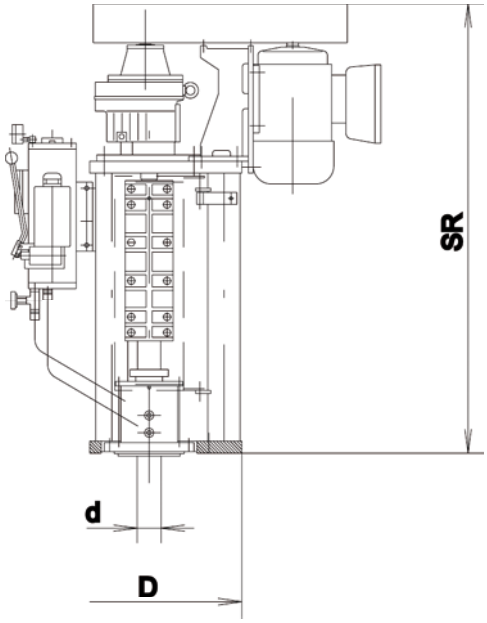

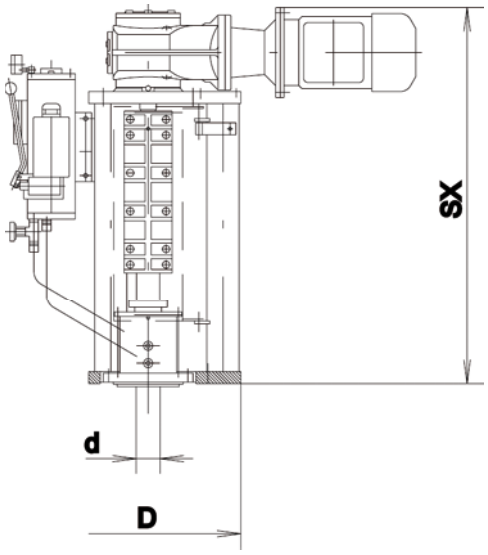

«K.» – компактная конструкция
«S.» – боковая конструкция с контактным уплотнительным кольцом
«.A» – адаптер IEC
«.R» – ременный привод
«.X» – коническая зубчатая передача

Привод аппарата с мешалкой BE 8 м³
TRD 500/7.5/10 кВт – SX
Применение на практике

Таблица параметров

Номинальная мощность двигателя в эксплуатации с преобразователем мощности

Габаритный размер	D мм	D мм	K мм	KA мм	KX мм	KR мм	S мм	SA мм	SX мм	SR мм	MG нм	PM кВт	VN м³
125	40	270	470	1040	655	835	—	—	—	—	220	1,1	0,63 0,1 0,16
200	50	360	525	1190	764	940	—	—	—	—	700	2,2 3	0,25 0,4
250	60	420	540	1265	852	980	775	1615	1107	1286	700	4	0,63 1
300	80	620	690	1607 1645	950	1190	980	1897 1935	1240	1480	1230	5,5 7,5	1,6 2,5
400	100	780	800	1995	1117	1405	1115	2310	1432	1720	2190	11	4
500	100	780	800	2039 2051	1117	1405	1115	2354 2366	1432	1720	2190	15 18,5	6,3 8
700	125	980	960	2340 2390 2463	1321 1346 1371	1740	1290	2640 2690 2763	1651 1676 1701	2070	8000	22 30 37	10 12,5 16
700	140	980	960	2493 2580	1371 1421	1740	1290	2793 2880	1701 1751	2070	8000	45 55	20 25
900	160	1050	1055	2901 2966	1586	1910	1355	3201 3266	1886	2210	13000	75 90	32 40

Инструкция по установке боковой конструкции с контактным уплотнительным кольцом (исполнение «S»)

1

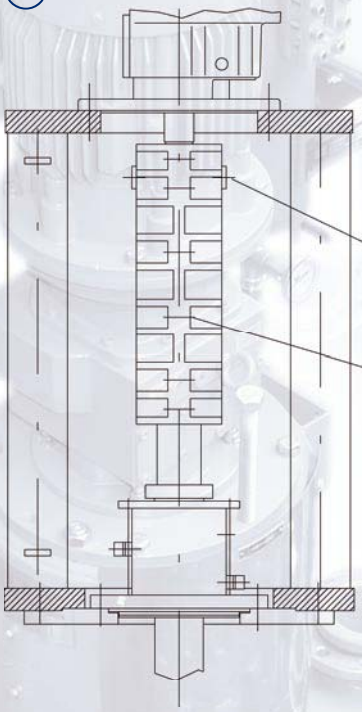

2

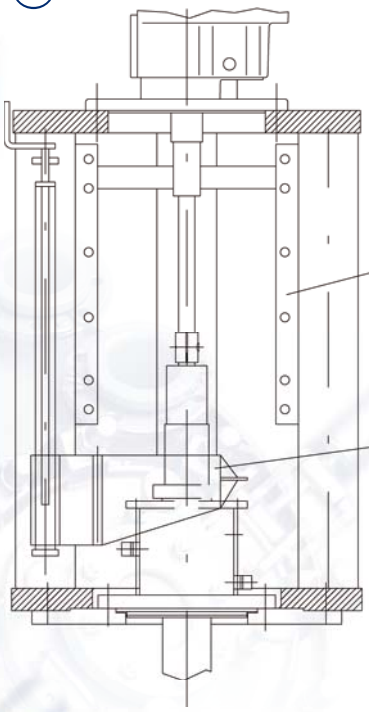

3

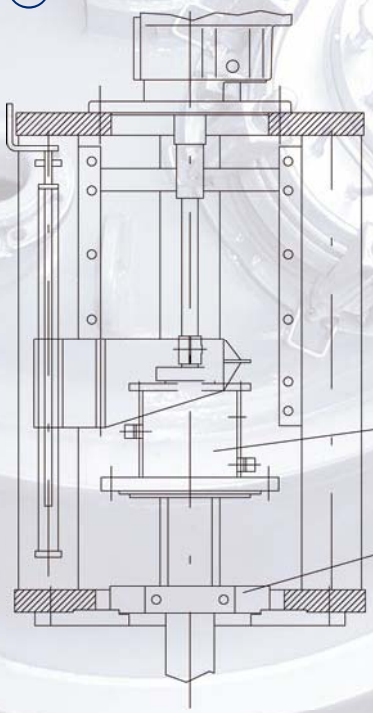

4

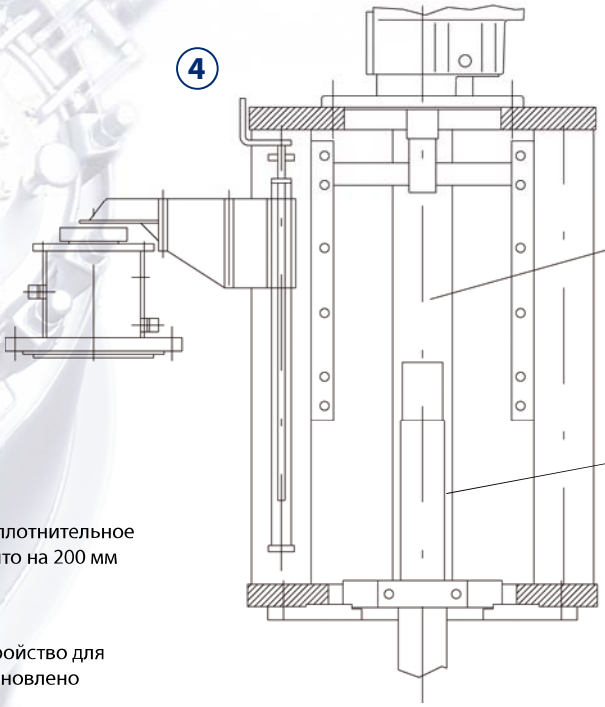

Мы с удовольствием проконсультируем Вас по нашей продукции:

- эмалированные аппараты с мешалкой в соотв. с DIN 28136
- спец. аппараты с мешалкой для фармацевтической промышленности
- составляющие части аппаратов для фармацевтической промышленности
- перемешивающие устройства и системы для фармацевтической промышленности
- полимеризаторы
- сборники
- колонны
- эмалированные теплообменники
- измерительная техника
- комплектующие

www.thaletec.com

Сервисное обслуживание от THALETEC

круглосуточная горячая линия:
+ 49 (0) 39 47 / 778 111

THALETEC GmbH

Steinbachstraße 3
D - 06502 Thale

Телефон:
+ 49 (0) 3947-778 0
Факс:
+ 49 (0) 3947 778 110

service@thaletec.com
www.thaletec.com

THALE

k015 01R 10/2010