Аппараты с мешалкой стандарта DIN тип BE 630 – 40000 л

THALE

Аппарат с мешалкой тип BE 630 – 40000 л

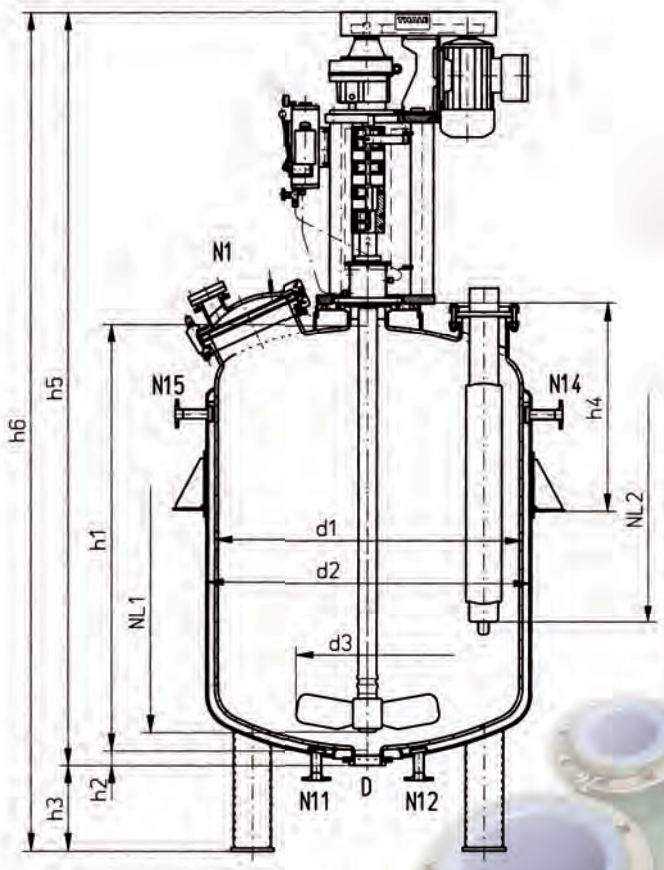

Технические данные
Давление: внутренний реактор -1/6 бар
двойная рубашка -1/6 бар
Температура: -25/+200°C
Код: инструкция AD, ASME

Материал
Реактор: P 275 NH (1.0487)
Эмаль: RAS GLASS®
Болты хомута: 24CrMo5, поверхность обработана
Уплотнения: с PTFE – покрытием
Плоские кольцевые уплотнения в соотв. с DIN 28148

Приёмка
Гидравлическое испытание в соотв. с инструкцией AD
Испытание эмали в соотв. с DIN 28063
Испытание высоким напряжением 20кВ/12кВ

Исполнение
Опорная конструкция: лапы, опоры, опорное кольцо
специальное исполнение на заказ
Рубашка: двойная рубашка (AM) Исполнение с полузмеевиком (HR)

Внутренние устройства
Привод: привод мешалки TRD в соотв. с DIN
Фланцы мешалки в соотв. с DIN 28137
Контактное уплотнительное кольцо двойного действия
Агрегат противодавления
Перемешивающая система: лопастная MULTI-FLEX, якорная,
турбинная (см. информационный лист «Перемешивающие системы»)
Элемент, прерывающий вращение: лопастный волнорез
форма P или S в соотв. с DIN 28146
Зонды: зонд для измерения температуры (TS – зонд),
впаянный PT- элемент (TKE – зонд), контроль эмали и реактора,
измерение проводимости (EBÜ-L-зонд), Multi-Tube,
взятие пробы, измерение уровня, измерение показателя pH

Образец заказа
Аппарат с мешалкой тип BE
Номинальный объем 6300 л
Номинальный диаметр 2000 мм
Двойная рубашка (AM)
Выпускной штуцер форма D в соотв. с DIN 28140 часть 2

RWA BE 6300 – 2000 AM – D 150

Исполнение по спец. заказу
Технические изменения предусмотрены 03/2003

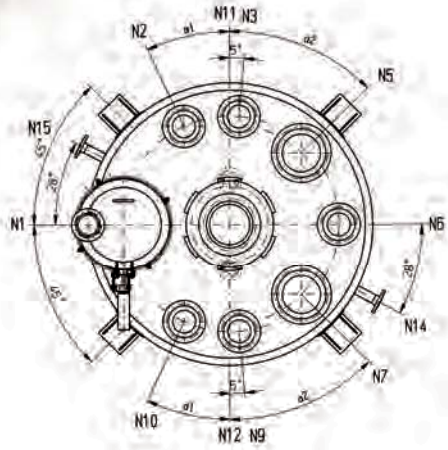

BE 1000 ÷ BE 6300,
1200 < d1 < 2000, вид сверху

управляемый с помощью компьютера робот газовой резки обеспечивает синхронный разрез и абсолютную точность посадки штуцеров

Quick and Easy (QE)
эмалированная крышка из нержавейки с малым фланцем и смотровым стеклом для аварийной разгерметизац

BE 1000 эмаль Pharma TPE 2000
с кожухом из нержавейки

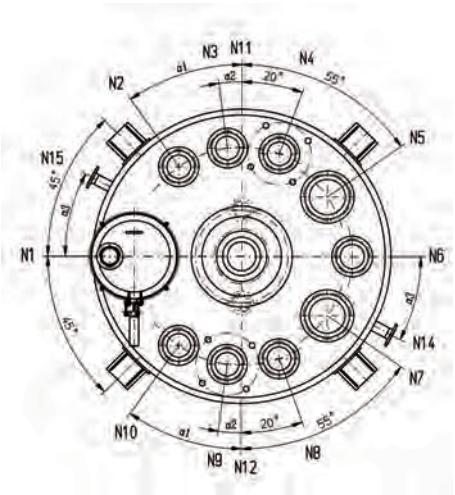

BE 8000 ÷ BE 40000,
2200≤d1≤3600, вид сверху

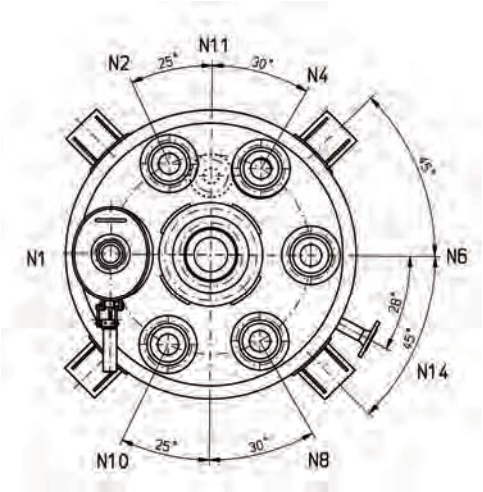

BE 630, вид сверху

Наш шлифовальный автомат для царг, днищ и штуцеров полностью автоматический. Превосходно отшлифованные стальные поверхности являются идеальной основой для нанесения эмали.

На одном аппарате находится около 100 м сварных швов: путем небольшого тепловыделения наш сварной аппарат обеспечивает щадящую сварку

наши аппараты и реакторы могут быть оснащены охлаждающими и нагревательными системами

ии

Составной элемент перемешивающих систем термосифон для GLRD

Габаритные размеры

Номинальный объём л	Ёмкость л		Поверхность обмена	Основные параметры (мм)									Общий вес
	реактор	рубашка		d1	d2	d3	h1	h2	h3	h4	h5	h6	
l	l	l	м²										≈ КГ
630	838	164	3,7	1000	1100	650	1310	78	500	650	2778 (-)	3278 (-)	1560
1000	1470	220	5,1	1200	1300	780	1550	76	500	670	3030 (-)	3530 (-)	2200
1600	2330	330	6,9	1400	1500	925	1800	74	500	670	3395 (3705)*	3895 (4205)*	3000
2500	3500	420	9,6	1600	1700	1025	2060	72	500	745	3835 (4145)*	4335 (4645)*	4300
4000	5400	555	13,2	1800	1900	1100	2500	70	500	830	4510 (4845)*	5010 (5346)*	5800
6300	8200	750	17,8	2000	2100	1200	3050	86	500	935	5175 (5510)*	5675 (6010)*	8200
8000	9320	750	18	2200	2300	1200	3000	86	500	1160	5125 (5460)*	5625 (5960)*	9300
10000	11715	875	20,7	2400	2500	1400	3180	84	500	1240	5705 (5985)*	6205 (6485)*	11100
12500	14300	1050	25,2	2400	2500	1400	3780	84	500	1265	6345 (6625)*	6845 (7125)*	13100
16000	18160	1145	29,5	2600	2700	1400	4080	82	500	1350	6715 (6995)*	7215 (7495)*	15850
16000	18200	1170	30,1	2800	2900	1600	3750	82	500	1415	6340 (6620)*	6840 (7120)*	16200
20000	22600	1345	34	2800	2900	1600	4385	82	500	1465	7080 (7360)*	7580 (7860)*	17800
25000	28280	1520	39,7	2800	2900	1600	5235	82	500	-	7980 (8260)*	8480 (8760)*	21000
25000	28310	1550	40,5	3000	3100	1700	4755	80	500	-	7495 (7775)*	7995 (8275)*	21500
32000	36600	2695	45,4	3200	3350	1700	5280	80	500	-	8385 (8670)*	8885 (9170)*	28400
32000	36670	2750	46,2	3400	3550	1700	4875	80	500	-	7980 (8265)*	8480 (8765)*	28650
40000	44650	3285	55,2	3400	3550	1700	5795	80	500	-	8975 (9260)*	9475 (9760)*	34500
40000	44700	3320	55,6	3600	3750	1800	5365	80	500	-	8545 (8830)*	9045 (9330)*	34900

* данные в скобках для модели привода S

Номинальный объём	Штуцера (DN)														Привод		
	N1	N2 N10	N3 N6	N4 N9	N5 N7	N8	N11 N14	N12 N15	D	NL1	NL2	d1	d2	d3	размер	Mt. макс.	Pn
l																нм	кВт
630	320/420	100	-	100	-	100	50	-	100	1720	1040	-	-	-	250	490	3
1000	350/450	100	100	100	200	-	50	-	100	1970	1200	22,5°	47,5°	28°	250 K	550	
1600	350/450	100	100	100	200	-	50	50	100	2285	1200	30°	45°	28°	300 K (S)*	1100	
2500	500	100	100	100	200	-	50	50	100	2540	1420	25°	45°	28°	300 K (S)*	1100	
4000	500	150	150	150	250	-	50	50	100	2980	1800	25°	45°	28°	400 K (S)*	2100	
6300	500	150	150	150	250	-	80	80	150	3595	2320	30°	45°	28°	500 K (S)*	2100	
8000	600	150	150	150	300	150	80	80	150	3515	2500	12,5°	40°	28°	500 K (S)*	2100	
10000	600	200	200	250	250	200	80	80	150	3790	2500	7,5°	35°	28°	700 K (S)*	6000	
12500	600	200	200	250	250	200	80	80	150	4390	3100	7,5°	35°	28°	700 K (S)*	6000	
16000	600	200	200	250	250	200	80	80	150	4690	3400	7,5°	35°	62°	700 K (S)*	6000	
16000	600	200	200	300	300	200	80	80	150	4310	3100	12,5°	40°	62°	700 K (S)*	6000	
20000	600	200	200	300	300	200	80	80	150	4990	3700	12,5°	40°	62°	700 K (S)*	6000	
25000	600	200	200	300	300	200	80	80	150	5840	4550	12,5°	40°	62°	700 K (S)*	6000	
25000	600	200	200	300	300	200	80	80	150	5360	4000	12,5°	40°	62°	700 K (S)*	6000	
32000	600	200	200	400	400	200	100	100	150	5955	4500	12,5°	40°	62°	900 K (S)*	9100	
32000	600	200	200	400	400	200	100	100	150	5545	4000	12,5°	40°	62°	900 K (S)*	9100	
40000	600	200	200	400	400	200	100	100	150	6465	4900	12,5°	40°	62°	900 K (S)*	9100	
40000	600	200	200	400	400	200	100	100	150	6035	4500	12,5°	40°	62°	900 K (S)*	9100	

Допуски в соотв. с DIN 28006 часть 2

Мы с удовольствием проконсультируем Вас по нашей продукции:

- эмалированные аппараты с мешалкой в соотв. с DIN 28136
- спец. аппараты с мешалкой для фармацевтической промышленности
- составляющие части аппаратов для фармацевтической промышленности
- перемешивающие устройства и системы для фармацевтической промышленности
- полимеризаторы
- сборники
- колонны
- эмалированные теплообменники
- измерительная техника
- комплектующие

www.thaletec.com

Сервисное обслуживание от THALETEC

круглосуточная горячая линия
+ 49 (0) 39 47 / 778 111

THALETEC GmbH

Steinbachstraße 3
D - 06502 Thale

Телефон:
+ 49 (0) 3947-778 0
Факс:
+ 49 (0) 3947 778 110

service@thaletec.com
www.thaletec.com

THALE

k005 01R 06/2010