аппараты с мешалкой стандарта DIN тип AE 63 - 6300 л

THALE

Аппарат с мешалкой тип AE 63 – 6300 л

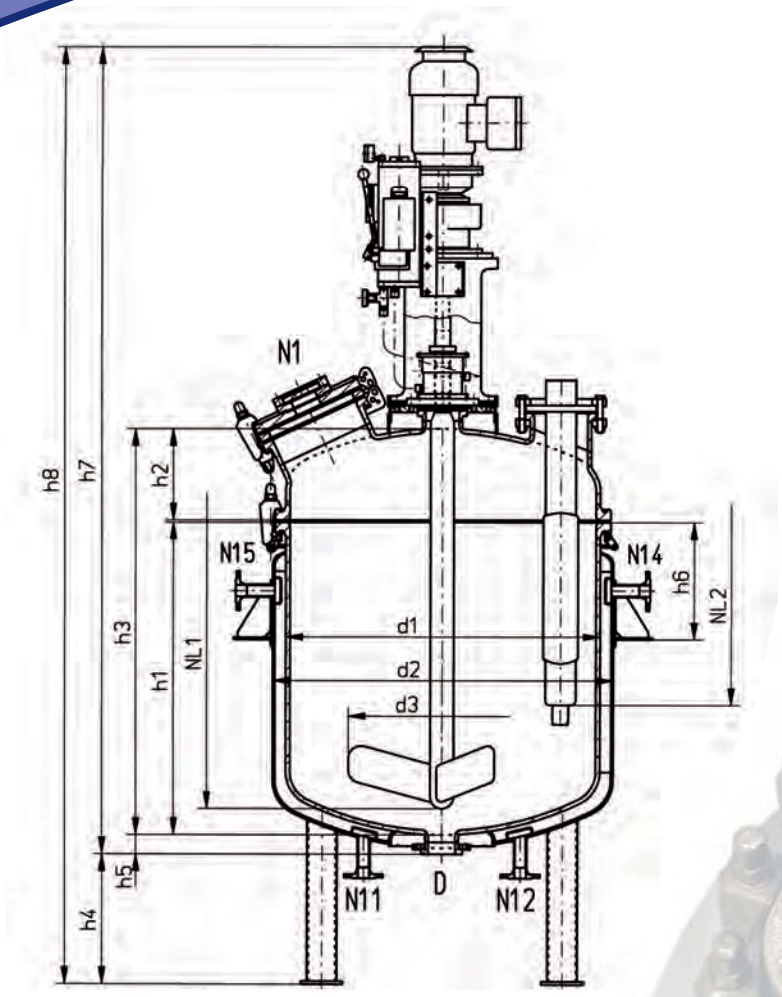

Технические данные
Давление: внутренний реактор -1/6 бар
двойная рубашка -1/6 бар
Температура: -25/+200°C
Код: инструкция AD, ASME

Материал
Реактор: P 275 NH (1.0487)
Эмаль: RAS GLASS®
Болты хомута: 24CrMo5, поверхность обработана
Уплотнения: с PTFE – покрытием
Плоские кольцевые уплотнения в соотв. с DIN 28148

Приёмка
Гидравлическое испытание в соотв. с инструкцией AD
Испытание эмали в соотв. с DIN 28063
Испытание высоким напряжением 20кВ/12кВ

Исполнение
Опорная конструкция:
лапы, опоры, опорное кольцо
специальное исполнение на заказ
Рубашка: двойная рубашка (AM)
Исполнение с полузмеевиком (HR)

Внутренние устройства
Привод: привод мешалки TRD в соотв. с DIN
Фланцы мешалки в соотв. с DIN 28137
Контактное уплотнительное кольцо двойного действия
Агрегат противодавления
Мешалка: лопастная (DIN 28157), турбинная, якорная (DIN 28158)
(см. информационный лист «Перемешивающие системы»)
Элемент, прерывающий вращение: лопастный волнорез в соотв. с DIN 28146
Зонды: зонд для измерения температуры (TS – зонд),
впаянный PT- элемент (TKE – зонд), контроль эмали и реактора,
измерение проводимости (EBÜ-L-зонд), Multi-Tube, взятие пробы, измерение уровня,
измерение показателя pH

Образец заказа
Аппарат с мешалкой, тип AE
Номинальный объем 630 л
Номинальный диаметр 1000 мм
Двойная рубашка (AM)
Выпускной штуцер форма D в соотв. с DIN 28140 часть 2

RWA AE 630 – 1000 AM – D 100

Исполнение по спец. заказу
Технические изменения предусмотрены 03/2003

управляемый с помощью компьютера робот газовой резки обеспечивает синхронный разрез и абсолютную точность посадки штуцеров

AE 400 в исполнении GMP с кожухом из нержавейки

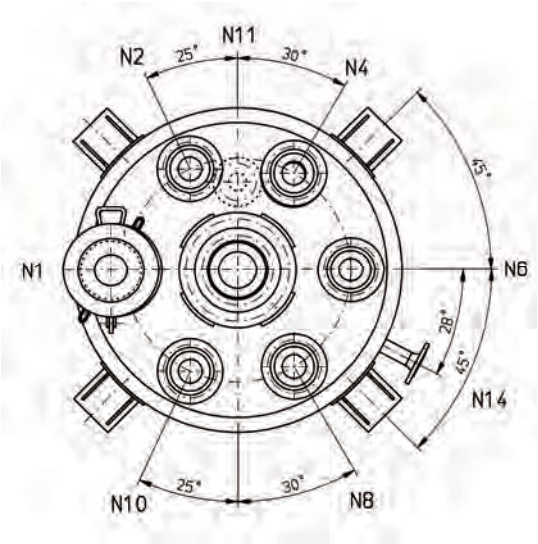

AE 63 ÷ AE 630,
508 < d1 < 1000, вид сверху

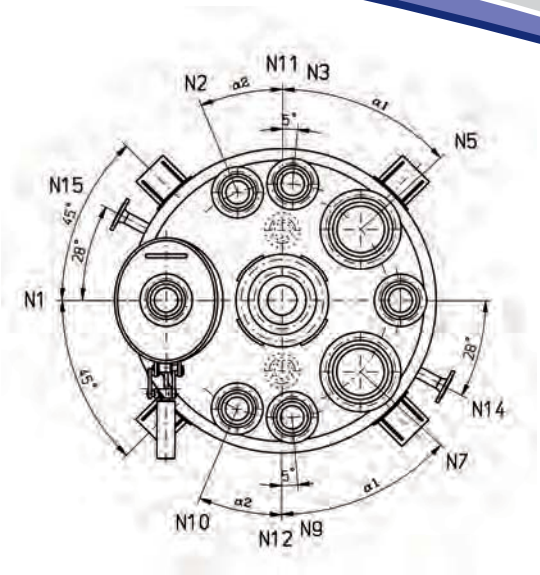

AE 1000 ÷ AE 6300,
1200 < d1 < 2000, вид сверху

Наш шлифовальный автомат для царг, днищ и штуцеров полностью автоматический. Превосходно отшлифованные стальные поверхности являются идеальной основой для нанесения эмали.

На одном аппарате находится около 100 м сварных швов: путем небольшого тепловыделения наш сварной аппарат обеспечивает щадящую сварку

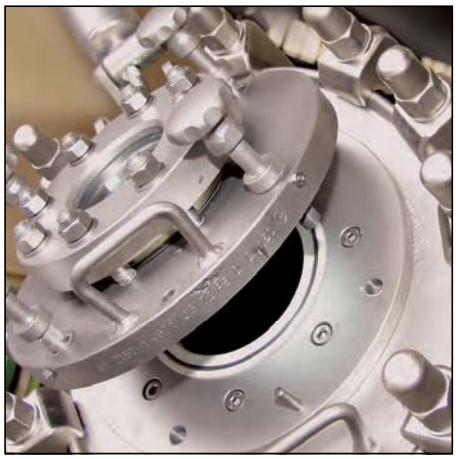

Quick and Easy (QE)
эмалированная крышка из нержавейки с малым фланцем и смотровым стеклом для аварийной разгерметизации

«ФОНАРЬ» - идеальное соединение мотора и перемешивающего устройства

Габаритные размеры

Номинальный объём л	Ёмкость л		Поверхность обмена	Основные параметры (мм)											Общий вес
	реактор	рубашка		d1	d2	d3	h1	h2	h3	h4	h5	h6	h7	h8	
l	l	l	м²												= кг
63	95	29	0,55	508	600	300	400	180	590	300	68	-	–	2110	430
100	130	40	0,9	508	600	300	600	180	790	300	68	-	–	2310	520
160	210	60	1,25	600	700	360	700	200	910	300	68	-	–	2430	640
250	330	75	1,7	700	800	420	800	220	1030	300	68	340	2355	2655	850
400	535	116	2,5	800	900	480	1000	250	1260	500	78	365	2595	3095	1040
630	860	150	3,2	1000	1100	600	1000	300	1310	500	78	380	2790	3290	1400
1000	1470	210	4,6	1200	1300	720	1200	350	1560	500	74	410	3040	3540	2250
1600	2340	285	6,3	1400	1500	840	1400	400	1810	500	74	420	3455 (3765)*	3955 (4265)*	3100
2500	3480	370	8,2	1600	1700	960	1600	460	2070	500	70	450	3830 (4140)*	4330 (4525)*	3900
4000	5430	520	11,6	1800	1900	1100	2000	500	2510	500	70	480	4505 (4840)*	5005 (5340)*	5300
6300	8390	685	16	2000	2100	1100	2500	550	3060	500	86	545	5170 (5505)*	5670 (6005)*	7800

* данные в скобках для модели привода S

Номинальный объём	Штуцера (DN)														Привод		
	N1	N2 N10	N3 N9	N4	N5 N7	N6	N8	N11 N14	N12 N15	D	NL1	NL2	α1	α2	размер	Mt. макс. нм	Pn кВт
63	100	40	-	80	–	80	50	40	–	80	970	475	-	–	125 K	330	0,55
100	100	40	-	80	–	80	50	40	–	80	1170	675	-	–	125 K	330	0,55
160	100	50	-	80	–	80	80	40	–	80	1290	750	-	-	125 K	330	0,55
250	150	50	-	80	-	80	80	40	-	80	1450	830	-	-	200 K	550	1,5
400	200	80	-	80	-	100	80	40	-	100	1655	1020	-	-	200 K	550	1,5
630	250	100	-	100	–	150	100	50	-	100	1720	1040	-	-	250 K	550	3
1000	350x450	100	100	–	200	100	-	50	–	100	1970	1200	47,5°	22,5°	250 K	550	3
1600	350x450	100	100	–	200	100	-	50	50	100	2285	1200	45°	30°	300 K (S)*	1100	4
2500	350x450	100	100	–	200	100	-	50	50	100	2540	1420	45°	25°	300 K (S)*	1100	5,5
4000	500	150	150	–	250	150	–	50	50	100	3075	1800	45°	25°	400 K (S)*	2100	7,5
6300	500	150	150	–	250	150	-	80	80	150	3595	2320	45°	30°	500 K (S)*	2100	11

Допуски в соотв. с DIN 28006 часть 2

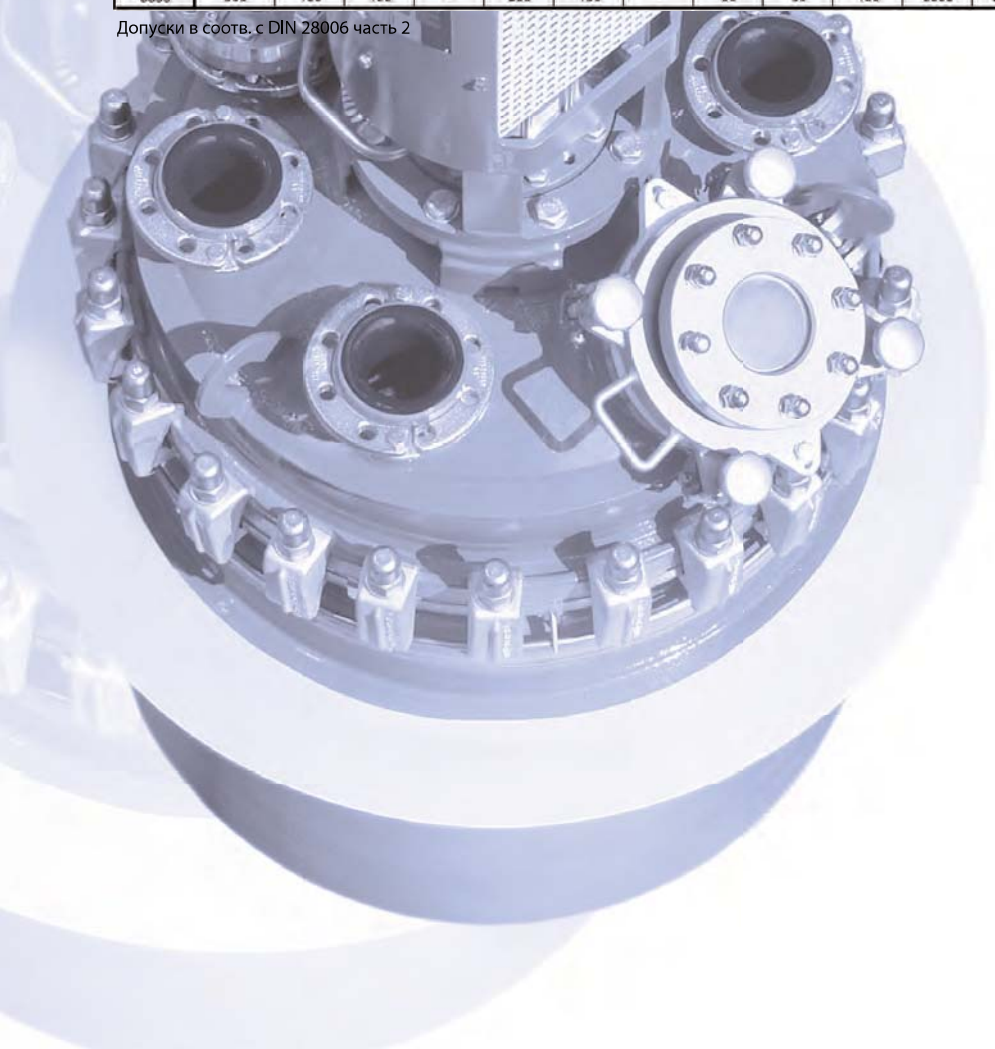

Мы с удовольствием проконсультируем Вас по нашей продукции:

- эмалированные аппараты с мешалкой в соотв. с DIN 28136
- спец. аппараты с мешалкой для фармацевтической промышленности
- составляющие части аппаратов для фармацевтической промышленности
- перемешивающие устройства и системы для фармацевтической промышленности
- полимеризаторы
- сборники
- колонны
- эмалированные теплообменники
- измерительная техника
- комплектующие

www.thaletec.com

Сервисное обслуживание от THALETEC

круглосуточная горячая линия:
+ 49 (0) 39 47 / 778 111

THALETEC GmbH

Steinbachstraße 3
D - 06502 Thale

Телефон:
+ 49 (0) 3947-778 0
Факс:
+ 49 (0) 3947 778 110

service@thaletec.com
www.thaletec.com

THALE

k004 01R 06/2010